INSTALLATIE HANDLEIDING

MKR 41

MKR41 HI-SEC

DEZE KIT BESTAAT UIT:

1. Elektronische module met een startonderbrekingssysteem, knipperlichtsignalering, aansluitingen voor alle typen deurvergrendeling en twee losse negatieve contacten voor o.a. het aansturen van een alarm en/of comfortsluiting.
2. Twee gecodeerde radiografische handzenders.
3. Eén set montagemateriaal.
4. Waarschuwings LED.
5. Kabelboom

DE FUNCTIES

De MKR 41 heeft de volgende functies:

- knipperlichtsignalering.
- aansturing van de centrale vergrendeling.
- dubbele startblokkering.
- LED indicatie.
- afstandsbediening.
- aansturing van comfortbediening. (indien aanwezig)

DE WERKING

Door middel van de radiografische handzenders kunt u de module in- en uitschakelen. De werking van de handzender wordt zichtbaar gemaakt door het oplichten van de LED in de handzender.
Door op de rode “ON”-toets te drukken, schakelt men het alarm in. Dit is zichtbaar aan het twemaal oplichten van de knipperlichten en tevens worden (indien aangesloten) de deuren gelijktijdig vergrendeld.

Door op de grijze “OFF”-toets te drukken, schakelt men de module weer uit. Dit is zichtbaar aan het enkele seconden oplichten van de knipperlichten. Ook wordt nu de vergrendeling opgeheven.
Het is niet mogelijk de module in te schakelen als de motor is gestart of wanneer de contactsletel in de “ON”-positie staat.

N.B.:

Wanneer tijdens de montage in een auto met centrale portiervergrendeling de accu is losgekoppeld (of bij andere werkzaamheden), is het belangrijk de autosleutels buiten de auto te houden, omdat bij het aansluiten van de accu het alarm automatisch inschakelt en de deuren worden vergrendeld.

Mocht na verloop van tijd de LED van de handzender nog slechts matig oplichten, dan dient u de batterij van de handzender te vervangen.

PASSIEVE INSCHAKELING VAN DE STARTONDERBREKING

De MKR 41 is gefabriceerd volgens de huidige SCM/TNO normen voor klasse 1 motorblokkergen. Hierdoor zal de startonderbreking zichzelf 20 seconden na het uitschakelen van het contact inschakelen. Het is nu niet meer mogelijk de motor te starten. De startonderbreking kan worden opgeheven door op de grijze “OFF”-toets van de handzender te drukken.
Binnen 20 seconden na het opheffen van de blokkering moet het contact echter aangezet woden, omdat anders de startonderbreking weer in werking treedt.

AANSTURING VAN DE CENTRALE VERGRENDELING

De aanstuurtijd van de centrale vergrendeling kan worden bepaald door een combinatie te maken met de DIP-schakelaars nrs. 2 en 3.

DIP-schakelaar nr. 2	DIP-schakelaar nr. 3	sss	Tijd
“OFF” (op)	“OFF” (op)		0,5 seconden
“OFF” (op)	“ON” (neer)		1,6 seconden
“ON” (neer)	“ON” (neer)		6,0 seconden

COMFORTSLUITINGEN

Met draad nr. 18 kunnen raamsluitmodules worden aangestuurd, zowel een comfort-sluiting als Gemel modules.

Om comfortsluitingen aan te sturen, dient men de rode “ON”-toets in te drukken en vast te hoden. Nu kan de tijdspuls worden geregeld voor de raamsluiting, al naar gelang de “ON” knop ingedrukt blijft. Voor het aansturen van modules die een continu negatief signaal nodig hebben dient men draad nr. 7 als aansturing te gebruiken.

INSTALLATIE

De centrale dient in het interieur van de auto te worden gemonteerd.

ELEKTRISCHE VERBINDINGEN

Koppel altijd eerst de auto-accu los, voordat u met de elektrische aansluitingen begint.

DE CENTRALE UNIT

24-polige connector A

DRAADNUMMER	POSITIE	BESCHRIJVING
13	(13 A)	Normaal open contact voor extra startonderbrekingsrelais. Deze draad wordt geschakeld aan draadnr. 1 bij ingescha keld alarm en contact.
1	(1 A)	Startonderbrekingscontacten (zie figuur 1).
2	(2 A)	Verbind deze draden met de twee uiteinden van de onderbro ken draad van het contactslot naar het contact (B+) vanz de bobine of met de positieve verbinding van de elektronische ontsteking of brandstofpomp. Voor DIESEL auto’s moet men de voeding onderbreken svan het contactslot naar de elektrische brandstofklep van de injectiepomp.
5	(5 A)	Aansluiten op een +15, contact gestuurde plus. Deze voorkomt dat het alarm wordt ingeschakeld als het contact aanstaat. Let erop dat de +15 spanning houdt tijdens het starten.

3	(3 A)	Massa voor de unit. Om sabotage te voorkomen dienen de draden op verschillende massapunten in de auto te worden aangesloten.
4	(4 A)	
6	(6 A)	
7	(7A)	Continu negatief signaal bij ingeschakeld alarm. Bijvoorbeeld te gebruiken voor een negatieve voeding van een GEMEL alarm.
8	(8 A)	Centrale vergrendeling (sluiten).
23	(3 A)	Zie de centraal vergrendelingsdiagrammen.
24	(24 A)	

DRAADNUMMER	POSITIE	BESCHRIJVING
22	(22 A)	Centrale vergrendeling (openen).
20	(20 A)	Zie de centraal vergrendelingsdiagrammen
19	(19 A)	
14	(14 A)	Positief signaal voor aansturing van de richtingaanwijzers.
16	(16 A)	
15	(15 A)	Positieve voeding voor de centrale unit. Aansluiten op een vast positief punt (+30) door middel van het tussenplaatsen van een zekering. Om sabotage te voorkomen, dienen deze draden op verschillende voedingspunten te worden aangesloten.
10		
17	(17 A)	Positieve voeding voor de richtingaanwijzers. Aansluiten op een vast positief punt en hiervoor een zekering van 20A plaatsen.
18	(18 A)	Negatieve aansturing voor comfortsloten of optionele modules. Verbinden met de draad van de comfortslotmodule of met de GRIJS-RODE draad van GEMEL modules, type GM 22 / GM 24 / GM 26.
9	(9 A)	Verbind de bruine draad aan draad 9 van de MKR 41 verbind de bruine draad aan +30

2-polige connector B

DRAADNUMMER	POSITIE	BESCHRIJVING
31	(1 B)	Startmotoronderbreking (zie figuur 1).
32	(2 B)	Onderbreek hiermee de aansturingsdraad (+ 50) van de startmotor afkomstig van het contactslot.

LET OP!!! *De draden voor de centrale unit zijn allemaal in het zwart uitgevoerd. Om verwarring te voorkomen, is er op elke draad een nummer gedrukt. Deze nummers zijn in overeenstemming met de pinposities van de stecker. U dient hierop te letten wanneer u met de aansluitingen begint.*

MKR41 HI-SEC

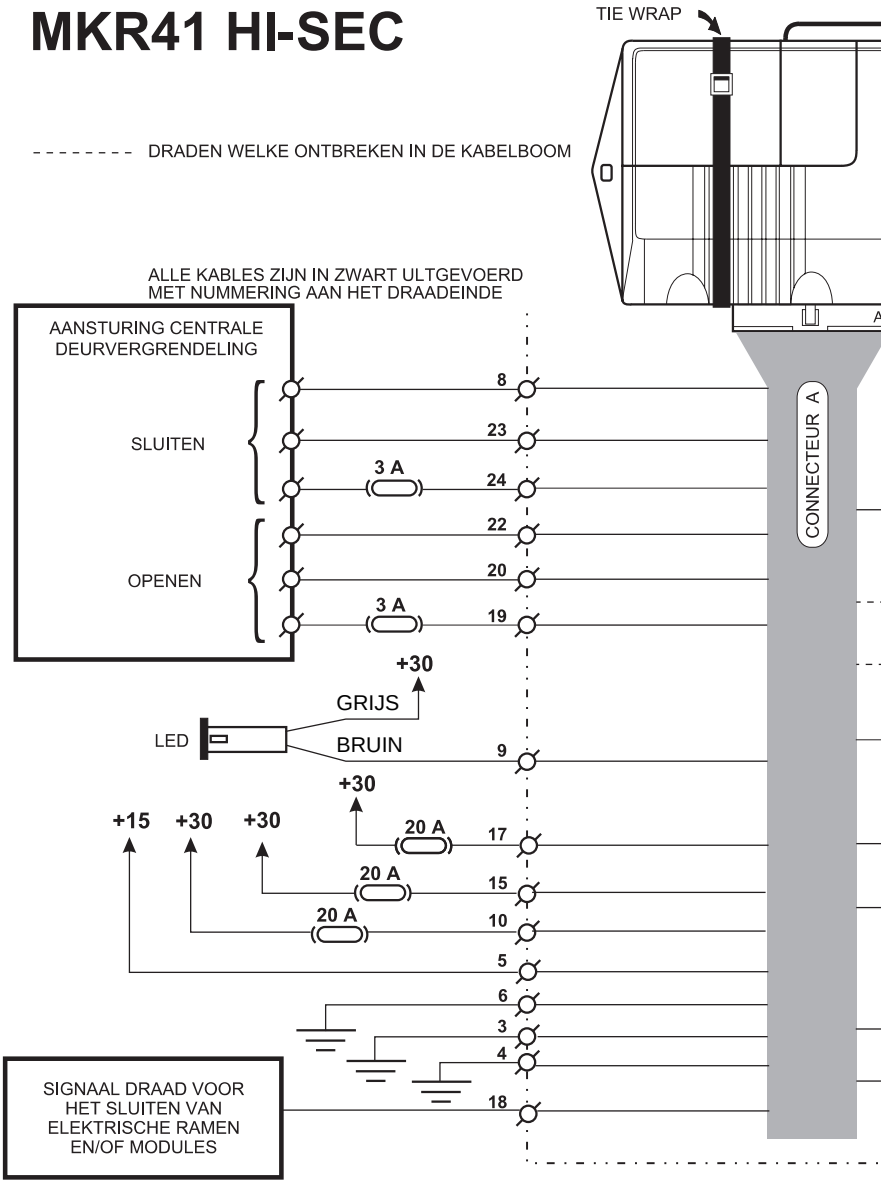
TIE WRAP
- - - - - - - - DRADEN WELKE ONTBREKEN IN DE KABELBOOM
ALLE KABLES ZIJN IN ZWART ULTGEVOERD
MET NUMMERING AAN HET DRAADEINDE
AANSTURING CENTRALE
DEURVERGRENDELING
SLUITEN
OPENEN
3 A
3 A
8
23
24
22
20
19
CONNECTEUR A
+30
GRIJS
LED
BRUIN
9
+30
+15
+30
+30
20 A
20 A
20 A
17
15
10
5
6
3
4
18
SIGNAAL DRAAD VOOR
HET SLUITEN VAN
ELEKTRISCHE RAMEN
EN/OF MODULES

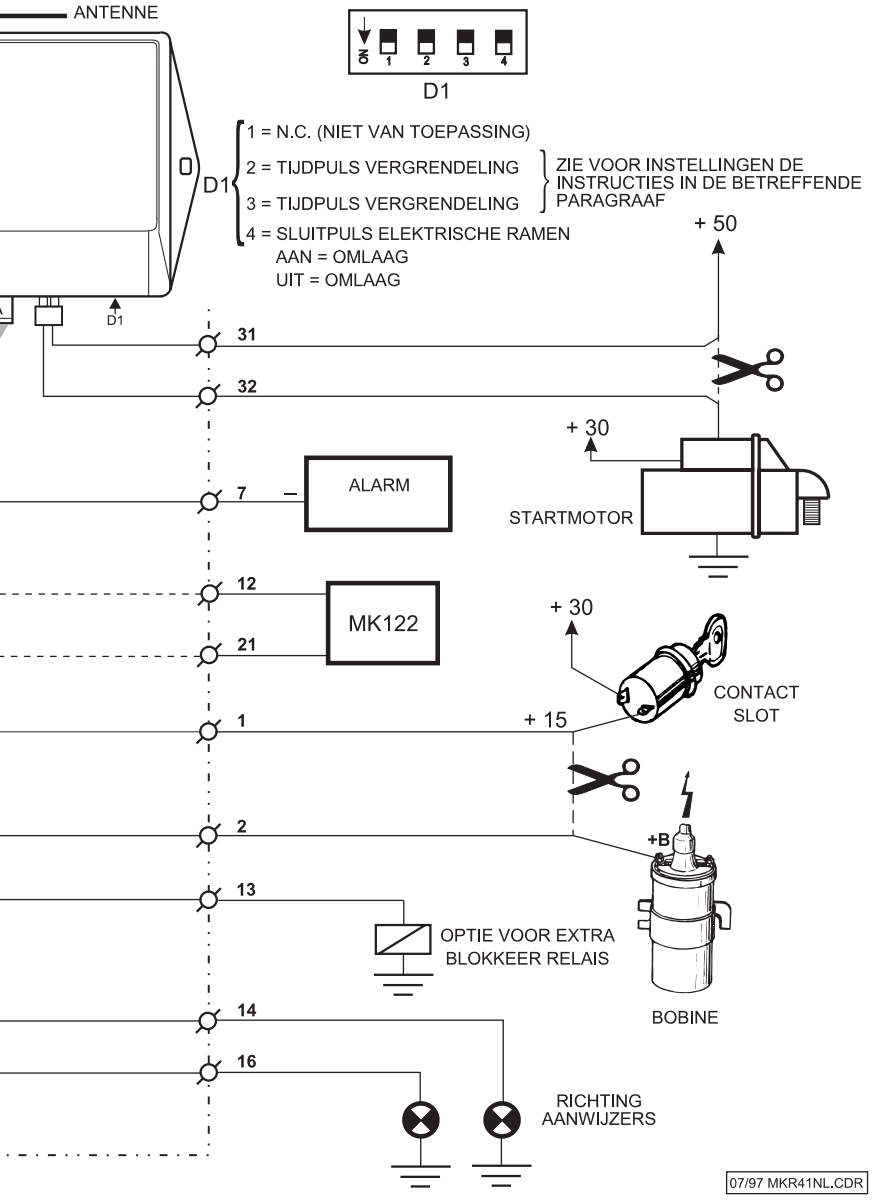
ANTENNE
ON
1
2
3
4
D1
D1
1 = N.C. (NIET VAN TOEPASSING)
2 = TIJDPULS VERGRENDELING
3 = TIJDPULS VERGRENDELING
ZIE VOOR INSTELLINGEN DE INSTRUCTIES IN DE BETREFFENDE PARAGRAAF
4 = SLUITPULS ELEKTRISCHE RAMEN
AAN = OMLAAG
UIT = OMLAAG
+ 50
D1
31
32
+ 30
7
ALARM
STARTMOTOR
12
MK122
21
+ 30
CONTACT SLOT
1
+ 15
2
+B
13
OPTIE VOOR EXTRA BLOKKEER RELAIS
BOBINE
14
16
RICHTING AANWIJZERS
07/97 MKR41NL.CDR

INLEZEN VAN HANDZENDERS

In geval van verlies of diefstal van de handzender(s) is het mogelijk om nieuwe handzenders te maken. Door het inlezen van, in totaal maximaal vier, nieuwe handzenders verliezen de voorgaande handzenders automatisch hun werking waardoor ze onbruikbaar zijn geworden. Het inlezen van de handzenders dient als volgt te gebeuren:

- Overtuig uzelf ervan dat het alarmsysteem is uitgeschakeld.
- Houd alle in te lezen handzenders gereed, ook de eventueel reeds in gebruik zijnde handzenders.
- Druk van een handzender beide knopjes tegelijk in en houd ze vast tot het knipperledje op de handzender uitgaat. Indien u nu de knopjes loslaat gaat het handzenderledje continu branden.
- Herhaal deze procedure met de andere in te lezen handzenders.
- Demonteer het rubber dopje bovenop de zendontvanger. Hieronder is een schakelaar zichtbaar. Plaats de schakelaar in de programmeerstand (naar links indien u de connector aansluitingen van de centrale naar u toe heeft gericht.)
- Druk nu om de beurt van alle handzenders eenmaal de “aan” knop in.
- De handzenders zijn nu geprogrammeerd. Plaats de schakelaar van de zendontvanger in de oude positie terug. **Vergeet dit nooit !**

TECHNISCHE SPECIFICATIES

- Voeding	12 V
- Opgenomen vermogen bij uitgeschakeld alarm	3 mA
- Opgenomen vermogen bij ingeschakeld alarm	10 mA
- Maximale belasting van de startonderbreking (draden nr. 1 , 2 en 13)	8 A continu
- Maximale belasting voor de onderbreking van de startmotor. (draden nr. 31 en 32)	16 A
- Maximale belasting van het relais voor de portier-portiervergrendeling	15 A intermitterend
- Maximale belasting van de module uitgang en/of comfortsluiting (draad nr. 18)	3 A
- Maximale belasting voor de negatieve voeding bij ingeschakeld alarm.(draad nr. 7)	1,2 A
- Maximale belasting van de richtingaanwijzers	5 + 5 A
- Maximale afstand voor afstandbediening	10 meter
- Temperatuurgrenzen voor juiste werking	-25C - +80C

B E L A N G R I J K :

GEMEL autobeveiligingssystemen zijn uitsluitend bedoeld ter afschrikking en bieden geen 100% garantie tegen auto-inbraak of diefstal. De fabrikant van GEMEL aanvaardt geen aansprakelijkheid voor eventuele schade veroorzaakt door GEMEL beveiligingssystemen en/of bijbehorende accessoires aan het elektrisch systeem van het voertuig, indien dit is veroorzaakt door onjuiste montage of door het anderszins niet opvolgen van de montagevoorschriften. Ditzelfde geldt voor het toepassen van GEMEL materialen in combinatie met andere beveiligingssystemen.
GEMEL behoudt zich het recht zonder voorafgaande mededeling produkten en documentatie te wijzigen.
Bij twijfel omtrent gebruik of montage van GEMEL autobeveiligingssystemen dient u zich te laten informeren door uw leverancier.
Gebruik van GEMEL beeldmerken, handleidingen, folder- en advertentiemateriaal is zonder schriftelijke toestemming van STARSAFE B.V. nadrukkelijk verboden.

A) Tweedraads motoren

B) Pneumatisch systeem

C) Positief gestuurd vergrendelingssysteem

D) Negatief gestuurd vergrendelingssysteem

E) Systemen met aparte bedieningsschakelaar (massa gestuurd)

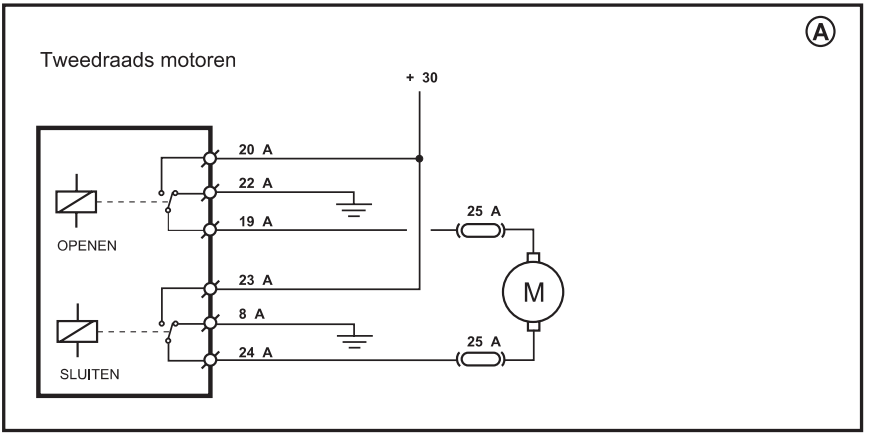

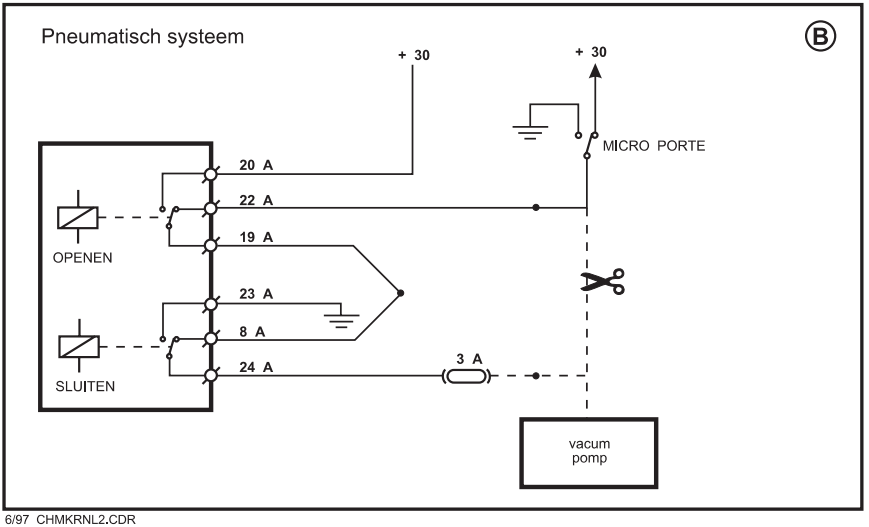

6/97 CHMKRNL2.CDR

Positief gestuurd vergrendelingssysteem

C

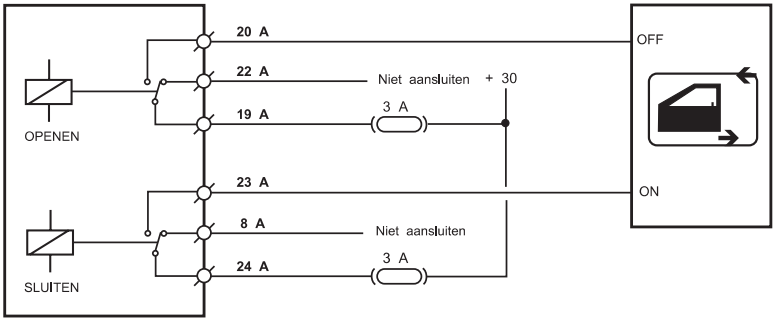

Negatief gestuurd vergrendelingssysteem

D

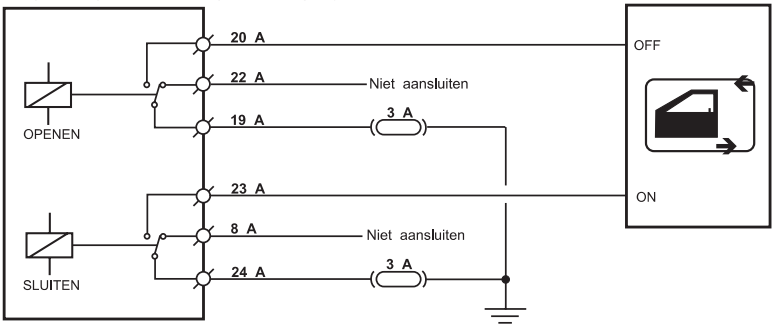

Systemen met aparte bedieningschakelaar (massa gestuurd)

E

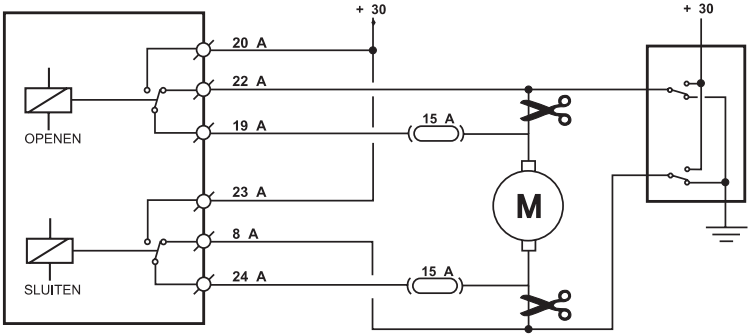

6/97 CHMKRNL1.CDR

Gemel s.r.l.
Via Campo di Maggio, n° 40
21022 Brunello (Varese) ITALY
Tel. 0332 461145 • Fax 0332 462733
e-mail: info@gemel.it • Internet: www.gemel.it

11/99 MKR41NL.QXD 636271361 CTV

Realized by Servicing Department

QUALITY SYSTEM
csq
IQNet
CERTIFIED QUALITY SYSTEM
ISO 9001

CE